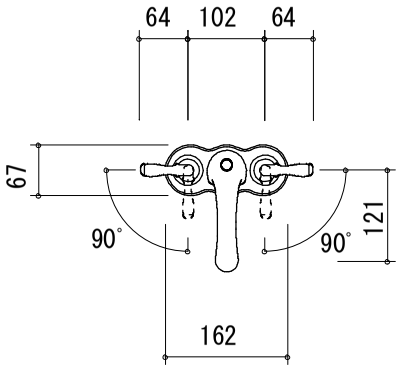

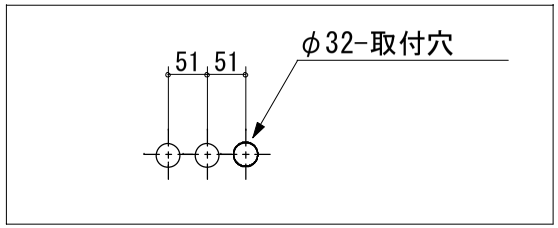

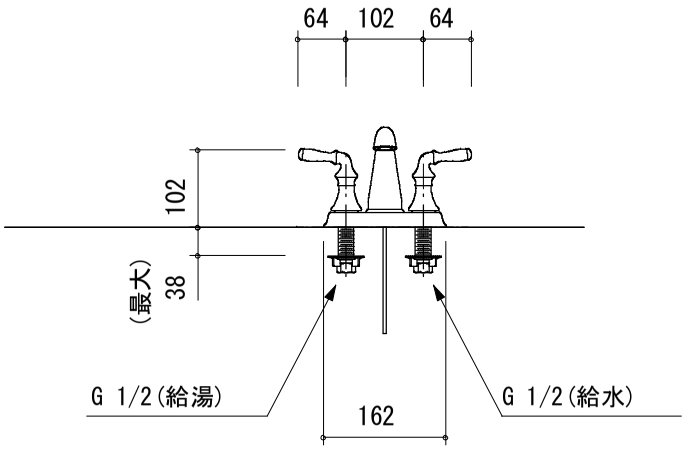

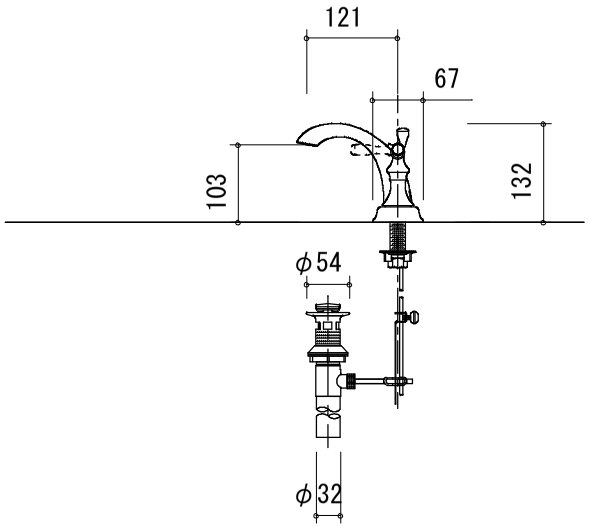

	ラバトリーフォーセット K-393-N4	S=1/10	19/04/10	KOHLER　デボンシャー 日鉄物産マテックス株式会社