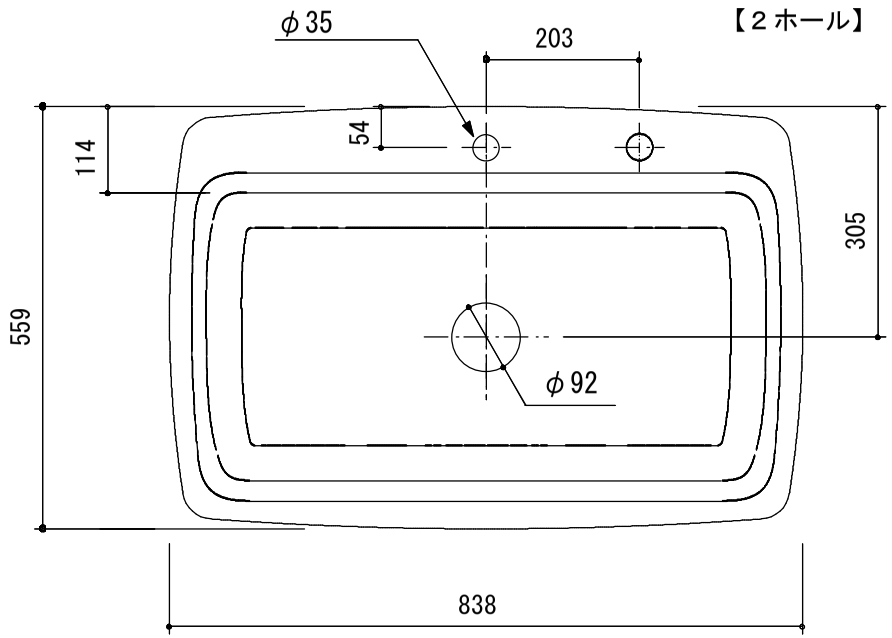

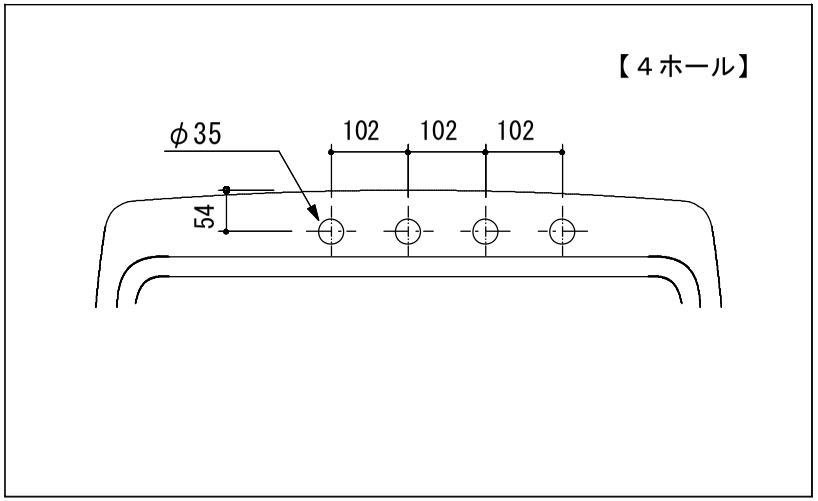

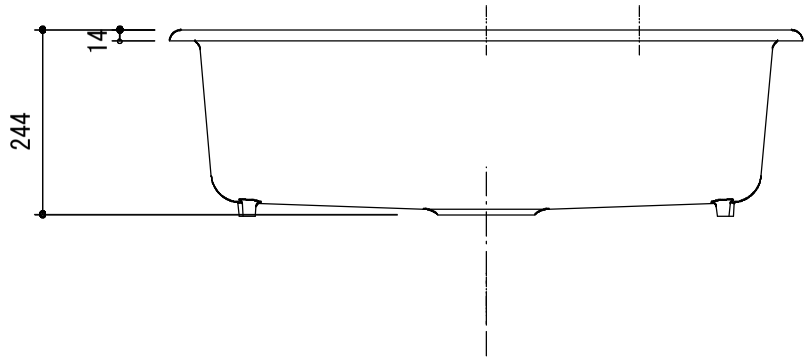

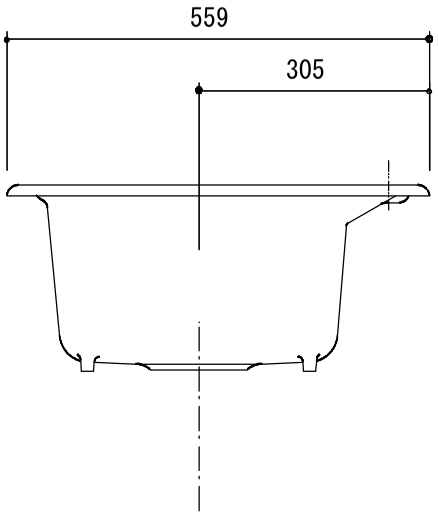

	キッチンシンク K-5863	S=1/10	19/04/10	KOHLER　ケープドーリー 日鉄物産マテックス株式会社