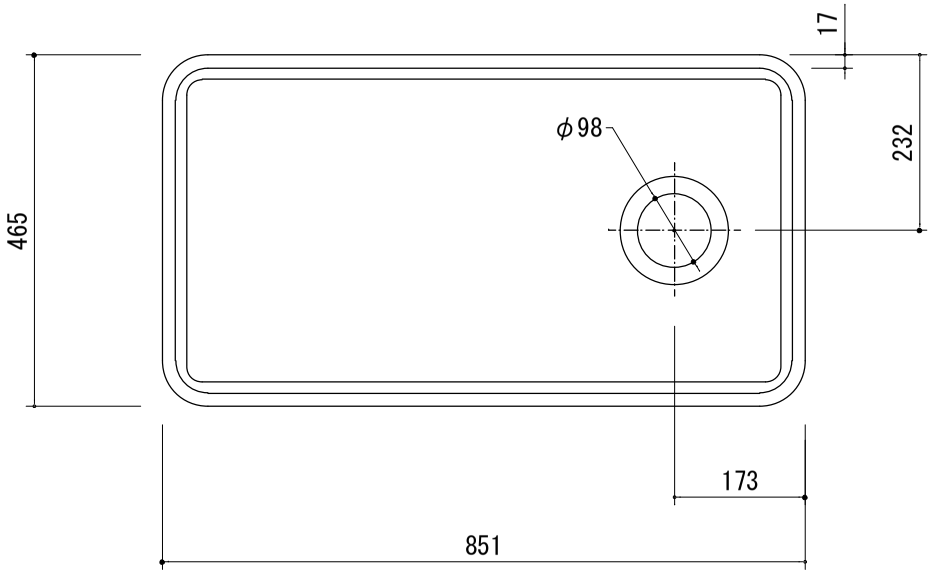

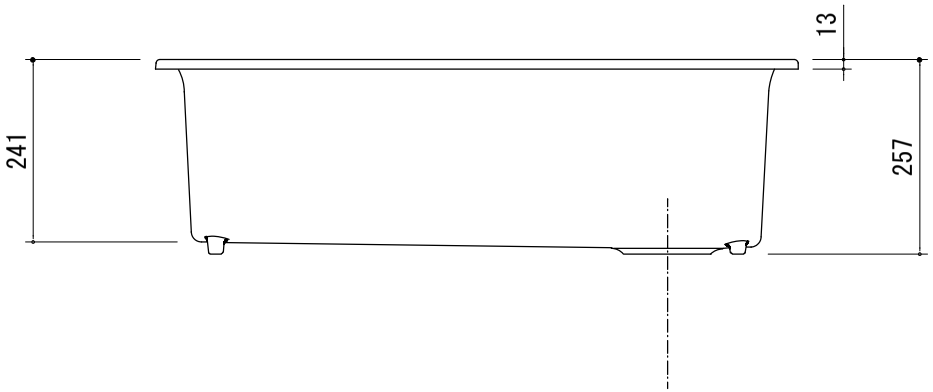

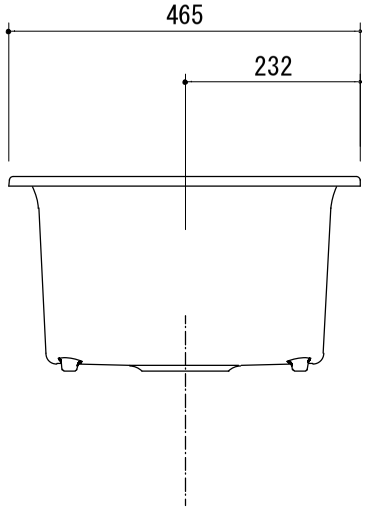

	キッチンシンク K-8206	S=1/10	19/04/10	KOHLER　ケルン 日鉄物産マテックス株式会社